Neigungssensor der D - Serie

HLPLANAR TECHNIK
Smart Sensors - Made in Germany

NS – 5 / DMG2 – I

2-achsiger Neigungssensor
Messbereich +/- 5°
Ausgang Strom 4...20 mA
digital RS 232

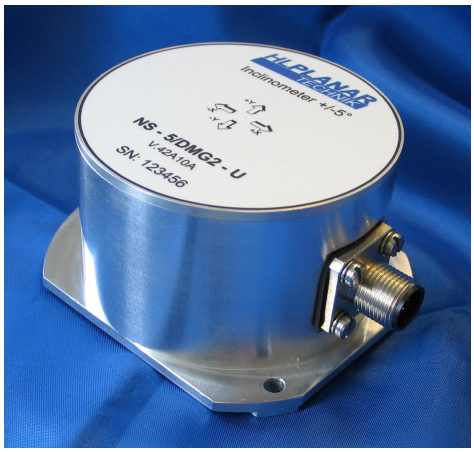

Produktinformation:

Unsere Generation konduktiver Neigungssensoren bietet moderne SMD -Technologie in einem umweltfesten und robusten Aluminiumgehäuse.
Mit Hilfe seiner neu entwickelten Mikrocontrollersteuerung erreicht dieser Neigungssensor mit linearisierter- und temperaturkompensierter Kennlinie eine hohe Genauigkeit über einen breiten Arbeitstemperaturbereich.
Dieser vollkalibrierte, zweiachsige Neigungssensor stellt dem Anwender ein Spannungs- und digitales Ausgangssignal zur Verfügung, ist über einen Schraubstecker einfach zu adaptieren und sofort betriebsbereit. Über ein Softwaretool lässt sich der Sensor programmieren,
wie z.B. Einzelmesswertabfrage, Baudrateneinstellung, Übertragungsrate, Nullpunkteeinstellung.
Der Neigungssensor entspricht den Anforderung der EMV- sowie der Schock- und Vibrationsnorm.

Anwendungsmöglichkeiten:

- Nivellierung aller Art
- Mobile Wägetechnik
- Hebebühnen
- Ausrichtung von Maschinen
- Stationäre und mobile Krantechnik

Schlüsselmerkmale:

- Robuste Technik
- Hohe Zuverlässigkeit
- Einfache Handhabung
- Hervorragendes Preis/Leistungsverhältnis
- Verpolungsschutz
- CE – Kennzeichnung
- EMV-Norm EN 61000-6-2,4
- Schock- und Vibrationsnorm EN 60068-2-6,27

Technische Daten:

Messachsen (x-y)	2
Messbereich	+/-5°
Auflösung	0,001°
Genauigkeit digital(1)	0,03°
Genauigkeit analog(1)	0,04°
Ausgang digital	RS 232
Baudrate	9,6...115 kBaud
Übertragungsrate	1... 25 Hz
Stromausgang (+5°...-5°)	4...20 mA
Offset drift	0,05°
Querempfindlichkeit	1.4%/[FS]
Betriebsspannung	10...30 VDC
Betriebstemperatur	-40...+85℃
Lagertemperatur	-40...+85℃
Schutzart	IP 67
Gehäuse	Aluminium
Gewicht	290 g
Abmaße	84 x 70 x 47mm

(1) Raumtemperatur

Ansicht :

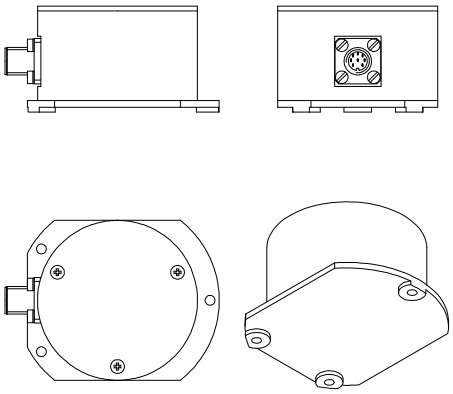

Bestellinformation:

NS – 5/ DMG2 – I	**Bestell-Nr.: 2.000.592.166.000**
2 m Anschlusskabel mit Stecker	**Bestell-Nr.: 2.000.000.000.001**
2m Anschlusskabel mit Winkelstecker	**Bestell-Nr.: 2.000.000.000.002**

Guangzhou Ankai Electronic Instrument Co., Ltd.
Tel:086-020-34387714 Fax:086-020-34387724
http://www.chinaankai.com E-mail:sale@chinaankai.com

HLPLANAR TECHNIK
Smart Sensors - Made in Germany

NS – 15 / DMG2 – PWM

2-achsiger Neigungssensor
Messbereich +/- 15°
Ausgang PWM
digital RS 232

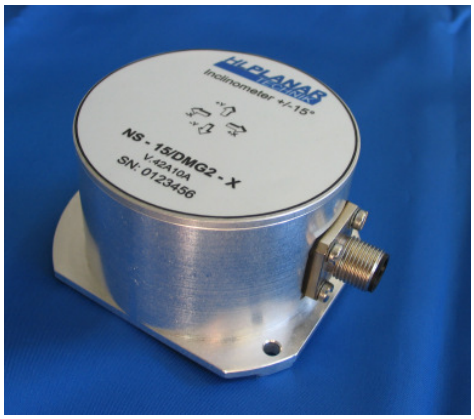

Produktinformation:

Unsere Generation konduktiver Neigungssensoren bietet moderne SMD -Technologie in einem umweltfesten und robusten Aluminiumgehäuse.
Mit Hilfe seiner neu entwickelten Mikrocontrollersteuerung erreicht dieser Neigungssensor mit linearisierter- und temperaturkompensierter Kennlinie eine hohe Genauigkeit über einen breiten Arbeitstemperaturbereich.
Dieser vollkalibrierte, zweiachsige Neigungssensor stellt dem Anwender ein Spannungs- und digitales Ausgangssignal zur Verfügung, ist über einen Schraubstecker einfach zu adaptieren und sofort betriebsbereit. Über ein Softwaretool lässt sich der Sensor programmieren,
wie z.B. Einzelmesswertabfrage, Baudrateneinstellung, Übertragungsrate, Nullpunkteeinstellung.
Der Neigungssensor entspricht den Anforderung der EMV- sowie der Schock- und Vibrationsnorm.

Anwendungsmöglichkeiten:

- Nivellierung aller Art
- Mobile Wägetechnik
- Hebebühnen
- Ausrichtung von Maschinen
- Stationäre und mobile Krantechnik

Schlüsselmerkmale:

- Robuste Technik
- Hohe Zuverlässigkeit
- Einfache Handhabung
- Hervorragendes Preis/Leistungsverhältnis
- Verpolungsschutz
- CE – Kennzeichnung
- EMV-Norm EN 61000-6-2,4
- Schock- und Vibrationsnorm EN 60068-2-6,27

Technische Daten:

Messachsen (x-y)	2
Messbereich	+/-15°
Auflösung	0,001°
Genauigkeit digital(1)	0,1°
Genauigkeit analog(1)	0,15°
Ausgang digital	RS 232
Baudrate	9,6...115 kBaud
Übertragungsrate	1... 25 Hz
Ausgang PWM	1 kHz, 20...80%
Offset drift	0,05°
Querempfindlichkeit	1.4%/[FS]
Betriebsspannung	10...30 VDC
Betriebstemperatur	-40...+85℃
Lagertemperatur	-40...+85℃
Schutzart	IP 67
Gehäuse	Aluminium
Gewicht	290 g
Abmaße	84 x 70 x 47mm

(1) Raumtemperatur

Ansicht :

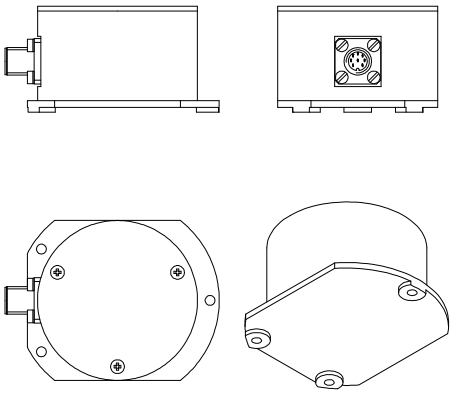

Bestellinformation:

NS – 15/ DMG2 – PWM	**Bestell-Nr.: 2.001.592.136.000**
2 m Anschlusskabel mit Stecker	**Bestell-Nr.: 2.000.000.000.001**
2m Anschlusskabel mit Winkelstecker	**Bestell-Nr.: 2.000.000.000.002**

Guangzhou Ankai Electronic Instrument Co., Ltd.
Tel:086-020-34387714 Fax:086-020-34387724
http://www.chinaankai.com E-mail:sale@chinaankai.com

Neigungssensor der D - Serie

HLPLANAR TECHNIK
Smart Sensors - Made in Germany

NS – 30 / DMG2 – U

2-achsiger Neigungssensor
Messbereich +/- 30°
Ausgang analog Spannung
digital RS 232

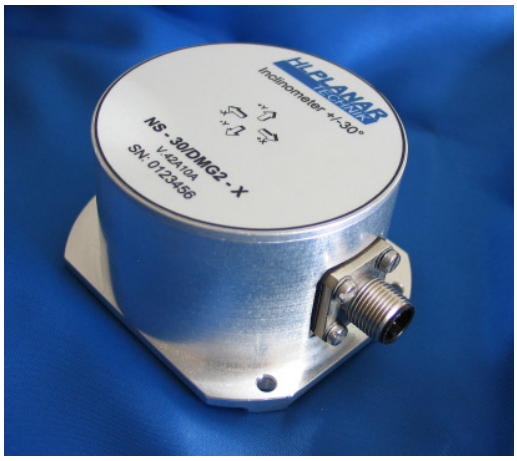

Produktinformation:

Unsere Generation konduktiver Neigungssensoren bietet moderne SMD -Technologie in einem umweltfesten und robusten Aluminiumgehäuse.
Mit Hilfe seiner neu entwickelten Mikrocontrollersteuerung erreicht dieser Neigungssensor mit linearisierter- und temperaturkompensierter Kennlinie eine hohe Genauigkeit über einen breiten Arbeitstemperaturbereich.
Dieser vollkalibrierte, zweiachsige Neigungssensor stellt dem Anwender ein Spannungs- und digitales Ausgangssignal zur Verfügung, ist über einen Schraubstecker einfach zu adaptieren und sofort betriebsbereit. Über ein Softwaretool lässt sich der Sensor programmieren,
wie z.B. Einzelmesswertabfrage, Baudrateneinstellung, Übertragungsrate, Nullpunkteeinstellung.
Der Neigungssensor entspricht den Anforderung der EMV- sowie der Schock- und Vibrationsnorm.

Anwendungsmöglichkeiten:

- Nivellierung aller Art
- Mobile Wägetechnik
- Hebebühnen
- Ausrichtung von Maschinen
- Stationäre und mobile Krantechnik

Schlüsselmerkmale:

- Robuste Technik
- Hohe Zuverlässigkeit
- Einfache Handhabung
- Hervorragendes Preis/Leistungsverhältnis
- Verpolungschutz
- CE – Kennzeichnung
- EMV-Norm EN 61000-6-2,4
- Schock- und Vibrationsnorm EN 60068-2-6,27

Technische Daten:

Messachsen (x-y)	2
Messbereich	+/-30°
Auflösung	0,001°
Genauigkeit digital(1)	0,3°
Genauigkeit analog(1)	0,4°
Ausgang digital	RS 232
Baudrate	9,6...115 kBaud
Übertragungsrate	1... 25 Hz
Ausgang analog	0,5...4,5 V
Offset drift	0,05°
Querempfindlichkeit	1.4%/[FS]
Betriebsspannung	10...30 VDC
Betriebstemperatur	-40...+85℃
Lagertemperatur	-40...+85℃
Schutzart	IP 67
Gehäuse	Aluminium
Gewicht	290 g
Abmaße	84 x 70 x 47mm

(1) Raumtemperatur

Ansicht :

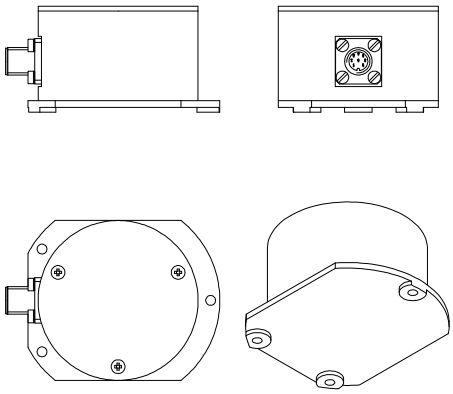

Bestellinformation:

NS – 30/ DMG2 – U	**Bestell-Nr.: 2.003.092.146.000**
2 m Anschlusskabel mit Stecker	**Bestell-Nr.: 2.000.000.000.001**
2m Anschlusskabel mit Winkelstecker	**Bestell-Nr.: 2.000.000.000.002**

Guangzhou Ankai Electronic Instrument Co., Ltd.
Tel:086-020-34387714 Fax:086-020-34387724
http://www.chinaankai.com E-mail:sale@chinaankai.com