恒压型LED调光器

（安装使用前請通讀本手册）

1、概述

该系列LED调光器是一款专用于LED照明的智能调光器，采用PWM脉宽调制）数字化亮度调节技术；可控制多种LED灯具，如小功率和大功率的LED灯条、LED灯带、SMD软灯条、LED投光灯、LED洗墙灯、LED灯杯、LED射灯、LED筒灯、LED天花灯、LED壁灯、led吸顶灯、LED吊灯等等。该系列调光器调光效果好，无任何闪烁，真正的0-100%，4096灰度级调光，特别在低亮度时更能显示出优势，欢迎比较。

2、性能参数

型号	4A
输入电源	DC12V～DC24V
最大负载电流	恒压PWM
输出最大功率：	4A
输出信号	48W(12V) 96W(24V)
调光范围	0-100%
灰度级别：	4096级
遥控距离	无线遥控，有障碍物30米，无障碍物60米
产品尺寸：	L72xW36x H25(mm)
产品重量	100g

3、功能与特点

1、自动适应DC12V~DC24V的工作电压。
2、真正的0~100%亮度调节，4096级灰度，符合人眼特性的特殊处理，灯光柔和稳定细腻，无频闪现象，欢迎比较。
3、延时关灯、调光缓变等多项人性化设计。

2.遥控器按键说明如下：

符号	按键	说明
	ON/OFF	关闭/开启：在关闭状态下，按任何键可开启
	DELAY OFF	延时关闭：按下该键，延时30秒后关闭
	BRT+ BRT-	加减：增加、减小LED亮度，长按快速调节亮度
	HOTKEY	快捷键：快速选择不同的LED亮度，分别达到25%，50%，75%，100%的亮度

8、故障分析及处理方法

故障现象	原因分析	解决办法
不亮	1、开关电源没有电 2、电源正负线接反 3、接错线或不牢固	1、检查开关电源 2、改正过来 3、检查接线
前后LED亮度不均	4、输出线太长有压降 5、线径太细有压降 6、电源负荷超载 7、控制器负荷超载	4、缩短线路或者环形供电 5、计算电流，换粗的电线 6、换功率大一点的电源 7、增加功率扩展器
不能遥控	8、电池没电 9、超出可控距离	8、更换电池 9、缩短遥控距离

9、售后服务

从购买本产品之日起，3年时间内按操作说明正常使用出现质量问题的，本公司免费提供维修或更换服务。

由于不遵循此说明书说明和下列条款而致使产品损坏的，本公司不负责由此引起的任何问题和缺陷，即使在质保期内，也必需由客户承担维修费用。

1、误操作造成的损坏，如没按照操作说明的误操作。
2、使用不合适的供电电源和过高的电压造成的损坏。
3、私自拆除、维修、修改电路、不正确连接以及私自拆换芯片造成的损坏。
4、购买后由于运输、震荡、摔地、进水造成的损坏。
5、地震、火灾、洪灾、雷击自然灾害、环境污染造成的损坏。
6、储存在高温潮湿环境，离有害化学物质附近等不恰当维护造成的损坏。

4、25%、50%、75%、100%四种亮度快速选择功能。
5、体积小巧，安装方便。
6、配合功率扩展器使用，可无限的放大输出功率。

4、安全使用注意事项

1、为保证安全及产品正常使用，使用前请仔细阅读使用说明书。
2、安装时尽量避免在雷区、强磁场和高压的区域。
3、确保接线正确牢固，以免短路损坏部件和触发火灾事故。
4、请将控制器安装在通风良好的地方，以保证环境温度适宜。
5、控制器一定要配套直流恒压开关电源，通电前请检查输入供电电源是否符合产品要求，电 源输出电压是否和产 品一致。
6、禁止带电接线，检查确认接线正确后，检查无短路，再通电！
7、发生故障时请勿私自维修，如有疑问，请联系供应商。

5、外型尺寸

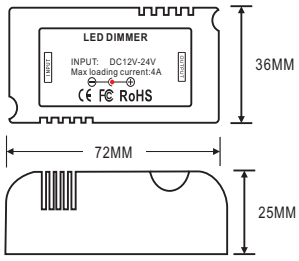

调光器

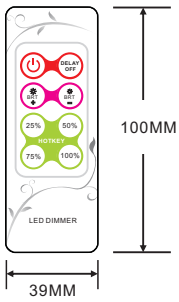

遥控器

6、连接说明

1)调光器连接LED恒压灯带示意图

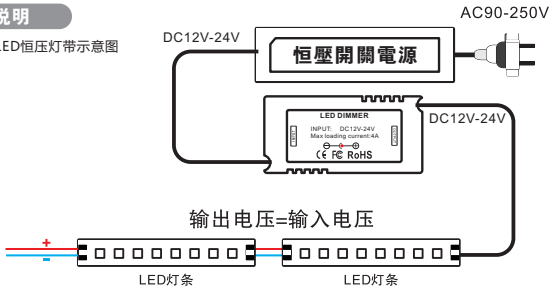

2)调光器连接功率扩展器示意图（功率足够的情况下，也可使用同一个电源）：

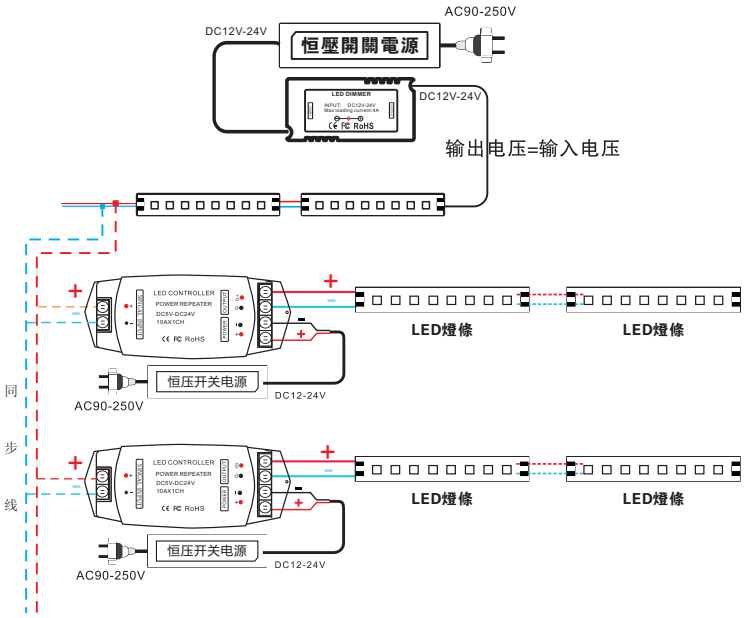

7、操作说明

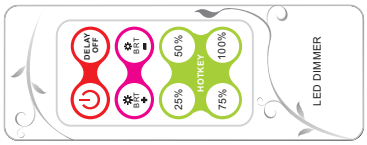

遥控器ID学习方法：长按遥控器开关键不放，当灯出现闪烁后，长按遥控器延时关闭键，灯再次出现闪烁，表示ID设置成功。