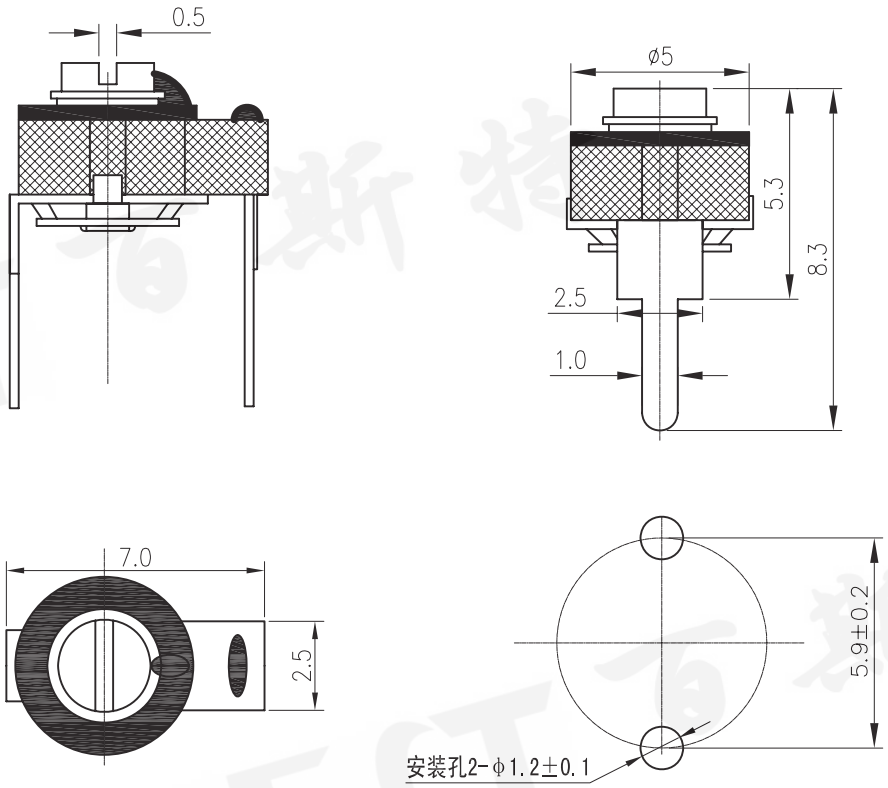

			10					品名 ARTICLE	可调电容		未注公差TOLERANCE	
			9					型号 MODEL	JML05-1		0~5mm	±0.3mm
			8					料号 PART NO.	6B3801001系列		5~10mm	±0.5mm
			7	垫圈	聚四氟乙烯	乳白色		单位 UNIT	mm		10mm以上	±1.0mm
			6	定片	氧化铝	白色		比例 SCALE	4:1			
			5	动片	陶瓷	多种		制图DRAW	审核CHECK	批准APPRO.	PROJECTION视图方法	
			4	簧片	304不锈钢	白色		曾利	李星晨	刘坚雄		
			3	140引线	铜合金	白色	镀银					
			2	139引线	铜合金	白色	镀银	深圳市百斯特电子有限公司				
			1	转轴	铜合金	白色	镀银	SHENZHEN BEST ELECTRONICS CO.,LTD.				
更版标记REVISION NOTE	承认APPRO.	日期DATE	NO.	名称 PART NAME	材质 MATERIAL	颜色 COLOR	备注 REMARK					