磁気比例式
Magnetic Proportion System

L18P D15 SERIES

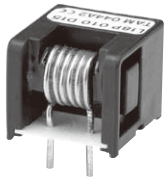

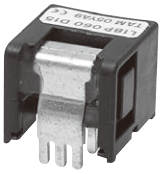

RoHS指令
適合品

仕 様 SPECIFICATIONS

Ta=25˚C, RL=10kΩ, Vcc= ±15V

項 目 Spec ＼ カタログ品番 Types		L18P003D15	L18P005D15	L18P010D15	L18P015D15	L18P020D15	L18P025D15	L18P030D15	L18P040D15	L18P050D15	L18P060D15
定格電流 Primary norminal current	If	3A	5A	10A	15A	20A	25A	30A	40A	50A	60A
1次側の線径 Primary wire	φ	0.6mm	0.8mm	1.1mm	1.4mm	1.6mm			バスバー bus-bar 1.0×6.3		
飽和電流 Saturation current	If max	If×3									
定格出力電圧 Rated output voltage	Vo	4V±0.040V (at If)							4V±0.050V (at If)		
オフセット電圧 Offset voltage	Vof	≦±0.040V (at If = 0A)※1							≦±0.050V (at If = 0A)※1		
出力直線性 Output linearity (without offset)	ε_L	≦±1%(at If)									
電源電圧 Power supply voltage	Vcc	±15V±5%									
消費電流 Consumption current	Icc	≦±15mA									
di／dt 応答速度 Response time	tr	≦5μs(di/dt = If /μs)									
出力電圧温度特性 Thermal drift of gain	TcVo	≦±0.1% / ℃(Without Tc Vof)									
オフセット電圧温度特性 Thermal drift of offset	TcVof	≦±1.5mV / ℃									
ヒステリシス誤差 Hysteresis error	V_{OH}	≦25mV (at If = 0A → If → 0A)							≦40mV (at If = 0A → If → 0A)		
絶縁耐圧 Insulation voltage	Vd	AC3000V、1分間(感応電流0.5mA) 1次 ⇔ 2次間 AC3000V for 1 minute(Sensing current 0.5mA) Primary ⇔ Sacondary									
絶縁抵抗 Insulation resistance	R_{IS}	≧500MΩ (at DC500V) 1次 ⇔ 2次間 Primary ⇔ Sacondary									
動作温度範囲 Ambient Operating temperature	T_A	−30℃～+80℃									
保存温度範囲 Ambient storage temperature	T_S	−40℃～+85℃									

※1 オフセット電圧はコアヒステリシス除去後の値とする。 ※ UL承認条件につきましては、別紙を参照願います。

*1 Offset voltage value is after removal of core hysteresis. Please refer to the another sheet about conditions of UL Recognition.

外形図 DIMENSIONS (mm)

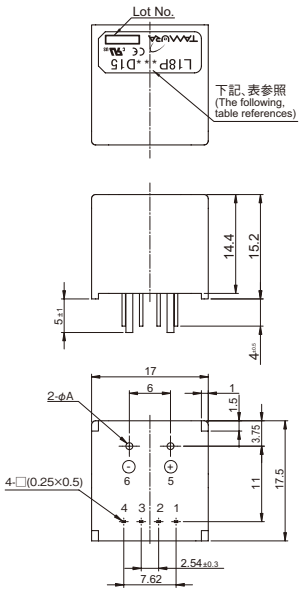

端子番号 Terminal number
1. −Vcc
2. GND
3. +Vcc
4. OUT
5. +IN
6. −IN

電流 (Current)	***	φA
3A	003	φ0.6
5A	005	φ0.8
10A	010	φ1.1
15A	015	φ1.4
20A	020	φ1.6
25A	025	φ1.6
30A	030	φ1.6

注 Note
1. 指示なき寸法公差は±0.5mm
Unless otherwise specified, tolerances shall be ±0.5mm
2. 外形寸法の単位はmmとする。
Unit is [mm]

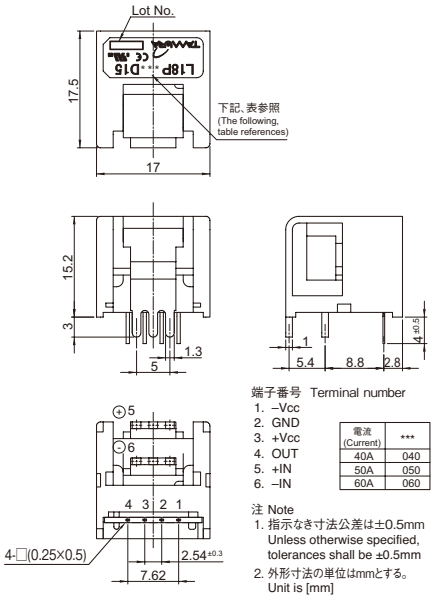

端子番号 Terminal number
1. −Vcc
2. GND
3. +Vcc
4. OUT
5. +IN
6. −IN

電流 (Current)	***
40A	040
50A	050
60A	060

注 Note
1. 指示なき寸法公差は±0.5mm
Unless otherwise specified, tolerances shall be ±0.5mm
2. 外形寸法の単位はmmとする。
Unit is [mm]